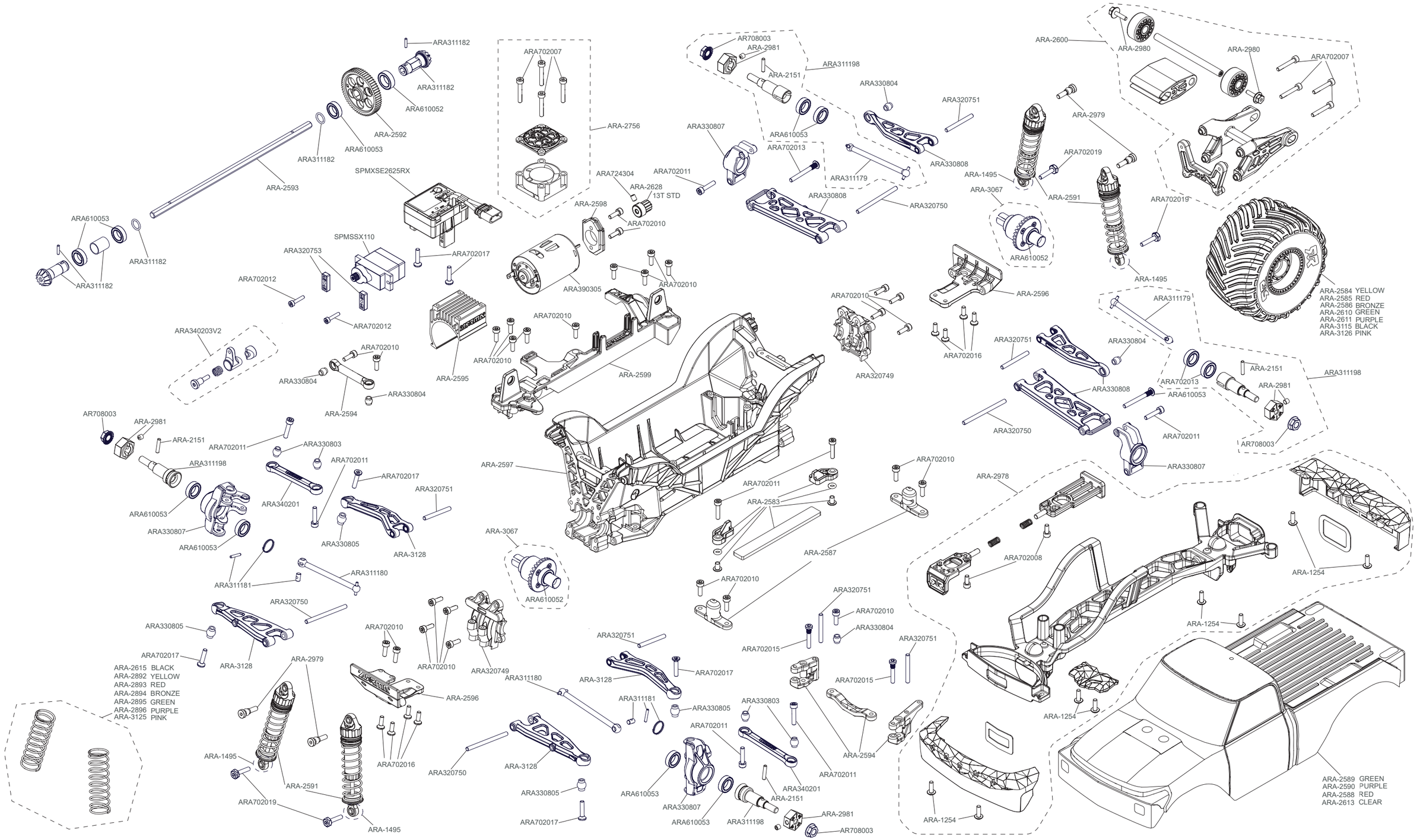EN EXPLODED VIEW DE EXPLOSIONSANSICHT FR VUE ÉCLATÉE